S&T®

Instrument Sets
器具セット

2

Instrument Sets **2.01-15**
器具セット

Basic Lab Set (flat handle) **2.02-03**
ラボ用基本セット（平柄）

Basic Hand Surgery Set (flat handle) **2.04-05**
ハンド手術用基本セット（平柄）

Basic Hand Surgery Set (round handle) **2.06-07**
ハンド手術用基本セット（丸柄）

Basic Reconstructive Surgery Set (flat handle) **2.08-09**
再健手術用基本セット（平柄）

Basic Reconstructive Surgery Set (round handle) **2.10-11**
再健手術用基本セット（丸柄）

Combined Basic Hand- and Reconstructive Surgery Set (flat handle) **2.12-13**
基本手術及び再手術用基本セット（平柄）

Combined Basic Hand- and Reconstructive Surgery Set (round handle) **2.14-15**
基本手術及び再手術用基本セット（丸柄）

S&T®

Instrument Sets
器具セット

Basic Lab Set
(flat handle)

The Basic Lab Set is suitable for procedures on vessels, nerves and tendons of living animals or cadavers under the microscope. For operations on mice or on specially fine vessels more delicate instruments are also available. Needleholders and scissors can be changed to round handle instruments alternatively.

ラボ用基本セット（平柄）

ラボ用基本セットは、顕微鏡下で動物や死体の血管、神経および腱の処置に適しています。マウスや特別に細い血管の手術には、より精巧な器具も利用できます。ニードルホルダーと剪刀は、丸柄の器具に変更することができます。

S&T® Basic Lab Set Flat Handle ラボ基本セット（平柄）

	Description 製　品	Remarks 備　考	Dimensions 寸　法	Art. Code 製品コード	Art. No. 製品番号
	Complete Set セット			**FBL-SET**	00767
A	1 Instrument case 収納ケース　１個	8-instrument case ８本の器具が収納可能	13 x 23 x 2.5 cm	**ICL-1323-0**	00075
B	1 Instrument rack 収納ラック　１個	for 8 instruments with clamp box CB-1 クランプボックスCB1付で８本の器具に対応		**ICI-15.A**	01077
C	1 Needleholder ニードルホルダー　1本	flat handle 8 mm wide, curved 平柄（8㎜巾）、曲	Ø-Tip 0.40 先端径0.40mm　14 cm long 全長14cm	**C-14**	00088
D	1 Dissecting scissors 剥離剪刀　1本	flat handle 8 mm wide, curved 平柄（8㎜巾）、曲	blades 19 mm 刃長 19 mm　15 cm long 全長 15 cm	**SDC-15**	00091
E	1 Adventitia scissors 外膜用剪刀	flat handle 8 mm wide, straight 平柄（8㎜巾）、直	blades 19 mm 刃長 19 mm　15 cm long 全長 15 cm	**SAS-15**	00099
F	1 Forceps, Classic Line 鑷子　1本	flat handle 9 mm wide, straight 平柄（9㎜巾）、直	Ø-Tip 0.30 先端径0.30mm　11 cm long 全長 11 cm	**JF-5**	00108
G	1 Forceps, Classic Line 鑷子　1本	flat handle 9 mm wide, straight 平柄（9㎜巾）、直	Ø-Tip 0.30 先端径0.30mm　12 cm long 全長 12 cm	**JF-3**	00111
H	1 Vessel dilator, Classic Line 血管拡張器　1本	flat handle 9 mm wide, angulated 10° 平柄（9㎜巾）、角度10°	Ø-Tip 0.30 先端径0.30mm　11 cm long 全長 11 cm	**D-5a.3**	00124
I	1 Clamp applying forceps クランプ用鑷子	for clamp sizes B-1, B-2, B-3, without lock クランプB1,B2,B3に対応、ロックなし	13 cm long 全長 13 cm	**CAF-4**	00072
J	1 Instrument beaker 器具用ビーカー　１個	with silicone bottom 底にシリコン板あり	Ø 100 mm Ø 100 mm　8 cm high 全高 8 cm	**IB-10**	00081
K	1 Acland®-Approximator Aclandアプロキシメータークランプ　1個	matte, with frame 艶消し仕様、フレームあり	9 x 8 mm 9 x 8 mm	**ABB-1V**	00408
L	1 Acland®-Approximator Aclandアプロキシメータークランプ　1個	matte, with frame 艶消し仕様、フレームあり	12 x 11 mm 12 x 11 mm	**ABB-2V**	00410
M	2 Acland®-Single clamps Aclandアプロキシメータークランプ　2個	matte 艶消し仕様	8 x 2 mm 8 x 2 mm	**B-1V**	00396
N	2 Acland®-Single clamps Aclandアプロキシメータークランプ　2個	matte 艶消し仕様	11 x 3 mm 11 x 3 mm	**B-2V**	00398

All S&T® instrument sets are specified according to these guide lines

- highest flexibility available
- range of instruments covers all standard situations
- selection under economic aspects

すべてのS&T®製品の器具セットは、以下に従って明記されています。

最高の柔軟性があります

各器具は標準的なすべての状況をカバーしています

経済性を考慮しています

sets

S&T®

Instrument Sets
器具セット

Basic Hand Surgery Set
(flat handle)

The Basic Hand Surgery Set consists of an instrument box, a rack with eight flat handle instruments and one clamp box with two approximator micro clamps and two pair of single micro clamps.

This set can be supplemented with a second rack for another eight instruments at most. If so the instrument case ICH-1323-0, Art.-No. 00185 is used.

ハンド手術用基本セット（平柄）

ハンド手術用基本セットは、器具収納箱、収納ラック、8本の平柄の器具、および2個のアプロキシメータークランプと2組のマイクロクランプが入ったクランプボックスで構成されています。

このセットは、更に8本の器具が収納できるラックを追加することができます。その場合は、収納ケースICH13230（Art.No.00185）を使用します。

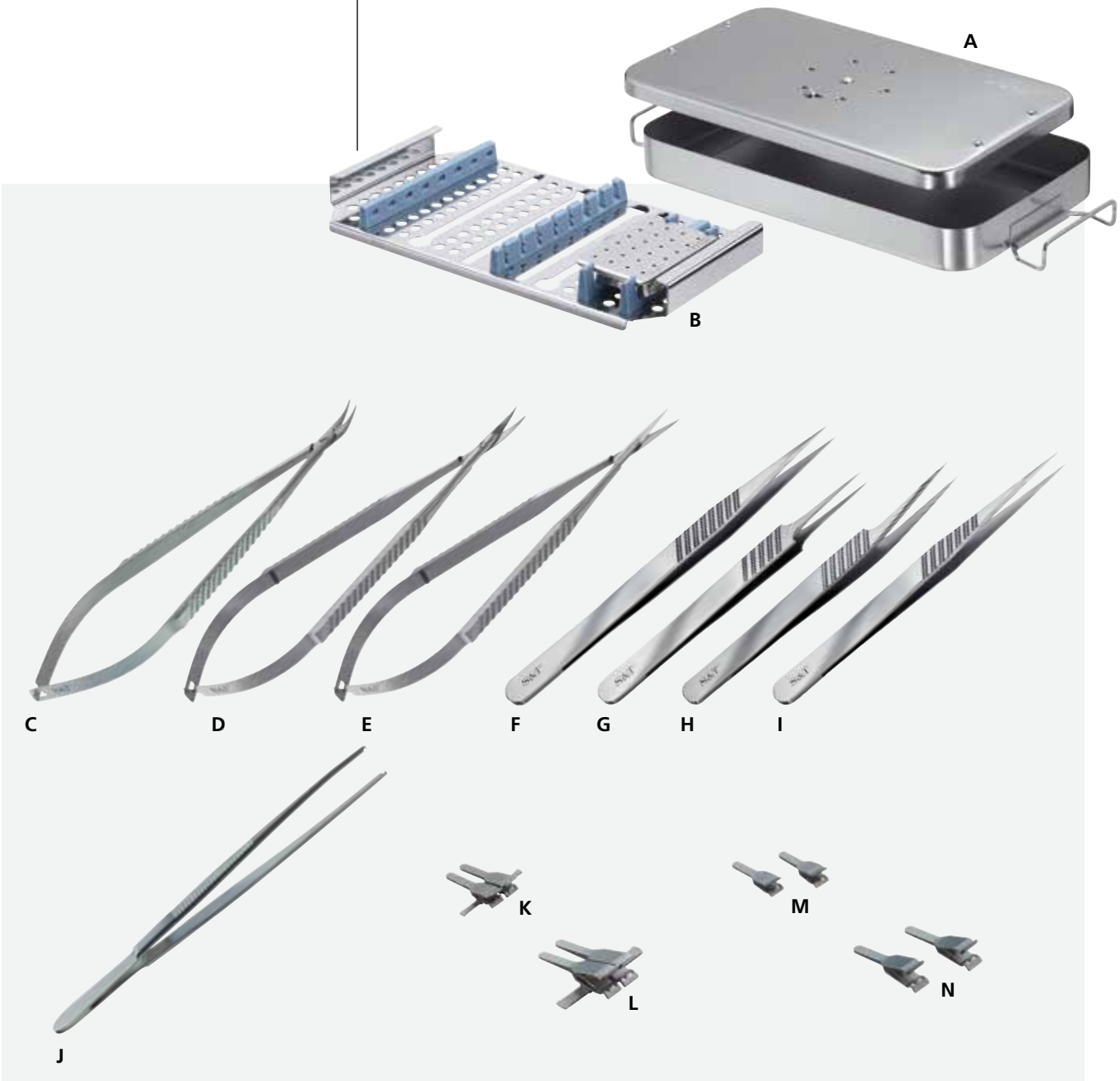

S&T® Basic Hand Surgery Set Flat Handle ハンド手術用基本セット（平柄）

	Description 製　品	Remarks 備　考	Dimensions 寸　法	Art. Code 製品コード	Art. No. 製品番号
	Complete Set セット			**FBH-SET**	00768
A	1 Instrument case 収納ケース　１個	8-instrument case ８本の器具が収納可能	13 x 23 x 2.5 cm	**ICL-1323-0**	00075
B	1 Instrument rack 収納ラック　１個	for 8 instruments with clamp box CB-1 クランプボックスCB1付で８本の器具に対応		**ICI-15.A**	01077
C	1 Needleholder ニードルホルダー　1本	flat handle 8 mm wide, curved 平柄（8㎜巾）、曲	Ø-Tip 0.40 先端径0.40mm　14 cm long 全長14cm	**C-14**	00088
D	1 Dissecting scissors 剥離剪刀　1本	flat handle 8 mm wide, curved 平柄（8㎜巾）、曲	blades19 mm 刃長 19 mm　15 cm long 全長 15 cm	**SDC-15**	00091
E	1 Adventitia scissors 外膜用剪刀	flat handle 8 mm wide, straight 平柄（8㎜巾）、直	blades19 mm 刃長 19 mm　15 cm long 全長 15 cm	**SAS-15**	00099
F	1 Forceps, Classic Line 鑷子　1本	flat handle 9 mm wide, straight 平柄（9㎜巾）、直	Ø-Tip 0.30 先端径0.30mm　13.5 cm long 全長 13.5 cm	**JFL-3**	00112
G	1 Forceps, Classic Line 鑷子　1本	flat handle 9 mm wide, straight 平柄（9㎜巾）、直	Ø-Tip 0.30 先端径0.30mm　11 cm long 全長 11 cm	**JF-5**	00108
H	1 Vessel dilator, Classic Line 血管拡張器　1本	flat handle 9 mm wide, angulated 10° 平柄（9㎜巾）、角度10°	Ø-Tip 0.30 先端径0.30mm　11 cm long 全長 11 cm	**D-5a.3**	00124
I	1 Fixation forceps, Classic Line 固定鑷子　１本	by Pierse, flat handle 9 mm wide, straight 底にシリコン板あり、平柄9㎜巾、直	Ø-Tip 0.30 先端径0.30mm　12 cm long 全長 12 cm	**JFP-3**	00122
J	1 Clamp applying forceps クランプ用鑷子	for clamp sizes B-1, B-2, B-3, without lock クランプB1,B2,B3に対応、ロックなし	13 cm long 全長 13 cm	**CAF-4**	00072
K	1 Acland®-Approximator Aclandアプロキシメータークランプ　1個	matte 艶消し仕様	11 x 12 mm 11 x 12 mm	**ABB-22V**	00416
L	1 Acland®-Approximator Aclandアプロキシメータークランプ　1個	matte 艶消し仕様	17 x 17 mm 17 x 17 mm	**ABB-33V**	00418
M	2 Acland®-Single clamps Aclandアプロキシメータークランプ　2個	matte 艶消し仕様	11 x 3 mm 11 x 3 mm	**B-2V**	00398
N	2 Acland®-Single clamps Aclandアプロキシメータークランプ　2個	matte 艶消し仕様	17 x 3 mm 17 x 3 mm	**B-3V**	00400

All S&T® instrument sets are specified according to these guide lines

- highest flexibility available
- range of instruments covers all standard situations
- selection under economic aspects

すべてのS&T®製品の器具セットは、以下に従って明記されています。

最高の柔軟性があります

各器具は標準的なすべての状況をカバーしています

経済性を考慮しています

S&T®

Instrument Sets
器具セット

Basic Hand Surgery Set
(round handle)

The Basic Hand Surgery Set consists of an instrument box, a rack with six round handle instruments, one flat handle dilator, one flat handle clamp applying forceps and one clamp box with two approximator micro clamps and two pair of single micro clamps.

This set can be supplemented with a second rack for another eight instruments at most. If so the instrument case ICH-1323-0, Art.-No. 00185 is used.

ハンド手術用基本セット（丸柄）

ハンド手術用基本セットは、器具収納箱、収納ラック、６本の丸柄の器具、1本の平柄の拡張器、１本の平柄のクランプ用鉗子および２個のアプロキシメータークランプと２組のマイクロクランプを入れたクランプボックスで構成されています。

このセットは、更に8本の器具が収納できるラックを追加することができます。
その場合は、収納ケースICH-1323-0（Art.-No. 00185）を使用します。

S&T® Basic Hand Surgery Set Round Handle ハンド手術用基本セット（丸柄）

	Description 製　品	Remarks 備　考	Dimensions 寸　法	Art. Code 製品コード	Art. No. 製品番号
	Complete Set セット			**RBH-SET**	00769
A	1 Instrument case 収納ケース　1 個	8-instrument case ８本の器具が収納可能	13 x 23 x 2.5 cm	**ICL-1323-0**	00075
B	1 Instrument rack 収納ラック　1 個	for 8 instruments with clamp box CB-1 クランプボックスCB1付で８本の器具に対応		**ICI-15.A**	01077
C	1 Needleholder ニードルホルダー　1本	round handle, Ø-handle 8 mm, curved 丸柄（8㎜巾）、曲	Ø-Tip 0.40 先端径0.40mm　15 cm long 全長15cm	**B-15-8**	00552
D	1 Needleholder Forceps ニードルホルダー　1本	Balanced Line, round handle, Ø 8 mm, curved バランスライン、丸柄（8㎜巾）、曲	Ø-Tip 0.40 先端径0.40mm　15 cm long 全長15cm	**NHF-15 RM-8**	00167
E	1 Dissection scissors 剥離剪刀　1本	round handle, Ø-handle 8 mm, curved 丸柄（8㎜巾）、曲	blades 12 mm 刃長 12 mm　15 cm long 全長 15 cm	**SDC-15 R-8**	00094
F	1 Adventitia scissors 外膜用剪刀	round handle, Ø-handle 8 mm, straight 丸柄（8㎜巾）、直	blades 12 mm 刃長 12 mm　15 cm long 全長 15 cm	**SAS-15 R-8**	00102
G	1 Forceps, Balanced Line 鑷子　1本	round handle, Ø-handle 8 mm, straight, Plateau 丸柄（8㎜巾）、直、プラトー	Ø-Tip 0.30, 先端径0.30mm　15 cm long 全長 15 cm	**FRS-15 RM-8**	00165
H	1 Vessel dilator, Classic Line 血管拡張器　1本	flat handle 9 mm wide, angulated 10° 平柄（9㎜巾）、角度10°	Ø-Tip 0.30 先端径0.30mm　11 cm long 全長 11 cm	**D-5a.3**	00124
I	1 Fixation forceps, Balanced Line 固定鑷子　1 本	by Pierse, round handle, Ø-handle 8 mm, straight 丸柄（8㎜巾）、直、ピアス	Ø-Tip 0.30 先端径0.30mm　15 cm long 全長 15 cm	**FRSP-15 RM-8**	00241
J	1 Clamp applying forceps クランプ用鑷子	for clamp sizes B-1, B-2, B-3, without lock クランプB1,B2,B3に対応、ロックなし	13 cm long 全長 13 cm	**CAF-4**	00072
K	1 Acland®-Approximator Aclandアプロキシメータークランプ　1個	matte 艶消し仕様	11 x 12 mm 11 x 12 mm	**ABB-22V**	00416
L	1 Acland®-Approximator Aclandアプロキシメータークランプ　1個	matte 艶消し仕様	17 x 17 mm 17 x 17 mm	**ABB-33V**	00418
M	2 Acland®-Single clamps Aclandアプロキシメータークランプ　2個	matte 艶消し仕様	11 x 3 mm 11 x 3 mm	**B-2V**	00398
N	2 Acland®-Single clamps Aclandアプロキシメータークランプ　2個	matte 艶消し仕様	17 x 3 mm 17 x 3 mm	**B-3V**	00400

All S&T® instrument sets are specified according to these guide lines

- highest flexibility available
- range of instruments covers all standard situations
- selection under economic aspects

すべてのS&T®製品の器具セットは、以下に従って明記されています。

最高の柔軟性があります
各器具は標準的なすべての状況をカバーしています
経済性を考慮しています

S&T®

Instrument Sets

器具セット

Basic Reconstructive Surgery Set
(flat handle)

The Basic Reconstructive Surgery Set consists of an instrument box, a rack with eight flat handle instruments and one clamp box with three approximator micro clamps and three pair of single micro clamps.

This set can be supplemented with a second rack for another eight instruments at most. If so the instrument case ICH-1323-0, Art.-No. 00185 is used.

再健手術用基本セット（平柄）

再健手術用基本セットは、器具収納箱、収納ラック、８本の平柄の器具および３個のアプロキシメータークランプと３組のマイクロクランプを入れたクランプボックスで構成されています。

このセットは、更に8本の器具が収納できるラックを追加することができます。
その場合は、収納ケースICH-1323-0（Art.-No. 00185）を使用します。

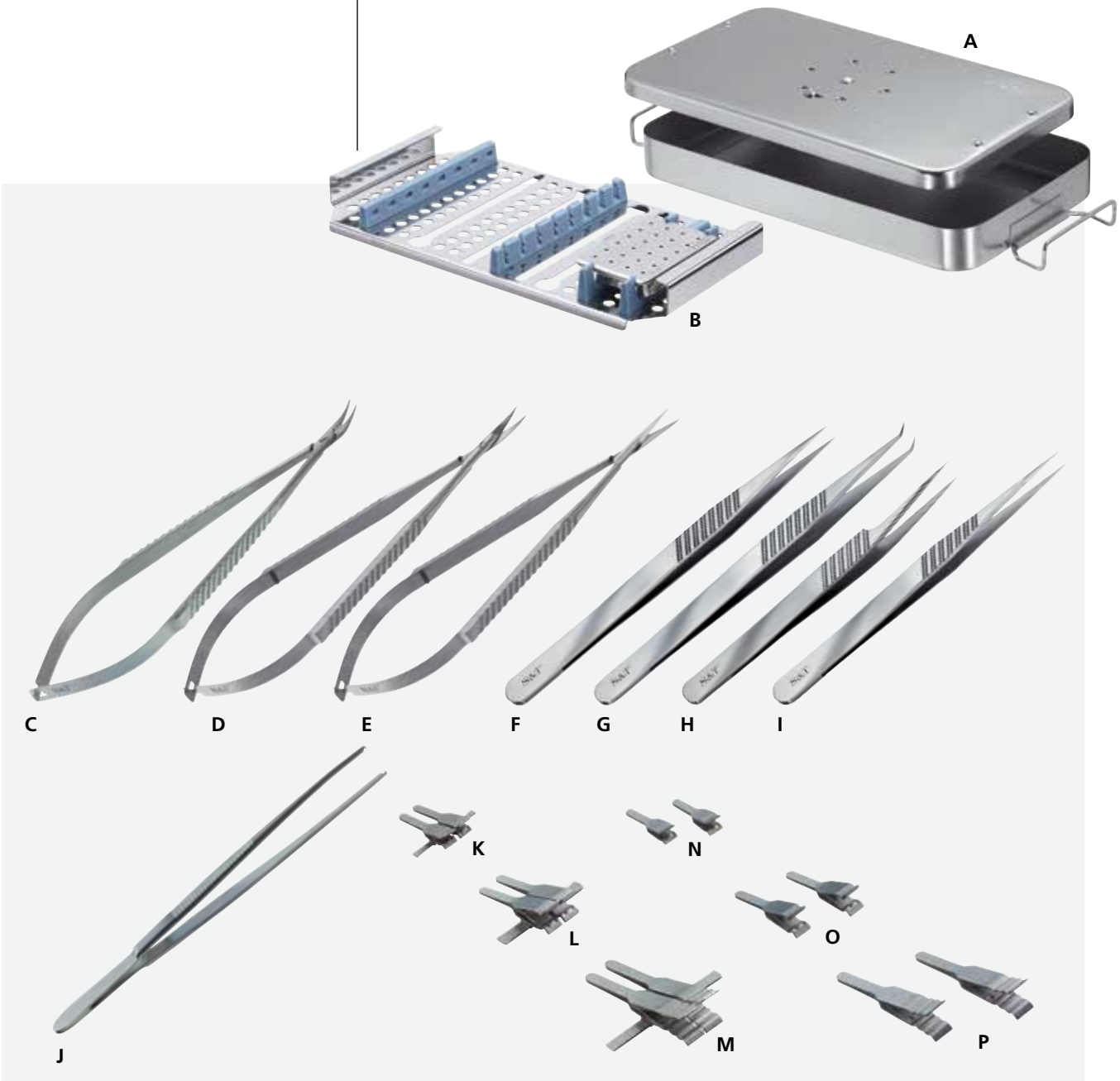

S&T® Basic Reconstructive Surgery Set Flat Handle 再健手術用基本セット（平柄）

	Description 製　品	Remarks 備　考	Dimensions 寸　法	Art. Code 製品コード	Art. No. 製品番号
	Complete Set セット			**FBR-SET**	00770
A	1 Instrument case 収納ケース　1 個	8-instrument case ８本の器具が収納可能	13 x 23 x 2.5 cm	**ICL-1323-0**	00075
B	1 Instrument rack 収納ラック　1 個	for 8 instruments with clamp box CB-1 クランプボックスCB1付で８本の器具に対応		**ICI-15.A**	01077
C	1 Needleholder ニードルホルダー　1本	flat handle 8 mm wide, curved 平柄（8㎜巾）、曲	Ø-Tip 0.40 先端径0.40mm　14 cm long 全長14cm	**C-14**	00088
D	1 Dissecting scissors 剥離剪刀　1本	flat handle 8 mm wide, curved 平柄（8㎜巾）、曲	blades 19 mm 刃長 19 mm　15 cm long 全長 15 cm	**SDC-15**	00091
E	1 Adventitia scissors 外膜用剪刀	flat handle 8 mm wide, straight 平柄（8㎜巾）、直	blades 19 mm 刃長 19 mm　15 cm long 全長 15 cm	**SAS-15**	00099
F	1 Forceps, Classic Line 鑷子　1本	flat handle 9 mm wide, straight 平柄（9㎜巾）、直	Ø-Tip 0.30 先端径0.30mm　13.5 cm long 全長 13.5 cm	**JFL-3**	00112
G	1 Forceps, Classic Line 鑷子　1本	flat handle 9 mm wide, angulated 45° 平柄（9㎜巾）、角度45°	Ø-Tip 0.30 先端径0.30mm　13.5 cm long 全長 13.5 cm	**JFAL-3**	00114
H	1 Vessel dilator, Classic Line 血管拡張器　1本	flat handle 9 mm wide, angulated 10° 平柄（9㎜巾）、角度10°	Ø-Tip 0.30 先端径0.30mm　11 cm long 全長 11 cm	**D-5a.3**	00124
I	1 Fixation forceps, Classic Line 固定鑷子　1 本	by Pierse, flat handle 9 mm wide, straight 平柄（9㎜巾）、直、ピアス	Ø-Tip 0.30 先端径0.30mm　12 cm long 全長 12 cm	**JFP-3**	00122
J	1 Clamp applying forceps クランプ用鑷子	for clamp sizes B-1, B-2, B-3, without lock クランプB1,B2,B3に対応、ロックなし	13 cm long 全長 13 cm	**CAF-4**	00072
K	1 Acland®-Approximator Acland®アプロキシメータークランプ　1個	matte 艶消し仕様	11 x 12 mm 11 x 12 mm	**ABB-22V**	00416
L	1 Acland®-Approximator Acland®アプロキシメータークランプ　1個	matte 艶消し仕様	17 x 17 mm 17 x 17 mm	**ABB-33V**	00418
M	1 Acland®-Approximator Acland®アプロキシメータークランプ　1個	matte 艶消し仕様	24 x 23 mm 24x 23 mm	**HD-D**	00326
N	2 Acland®-Single clamps Acland®アプロキシメータークランプ　2個	matte 艶消し仕様	11 x 3 mm 11 x 3 mm	**B-2V**	00398
O	2 Acland®-Single clamps Acland®アプロキシメータークランプ　2個	matte 艶消し仕様	17 x 3 mm 17 x 3 mm	**B-3V**	00400
P	2 Acland®-Single clamps Acland®アプロキシメータークランプ　2個	matte 艶消し仕様	24 x 4 mm 24 x 4 mm	**HD-S**	00325

All S&T® instrument sets are specified according to these guide lines

- highest flexibility available
- range of instruments covers all standard situations
- selection under economic aspects

すべてのS&T®製品の器具セットは、以下に従って明記されています。

最高の柔軟性があります

各器具は標準的なすべての状況をカバーしています

経済性を考慮しています

S&T®

Instrument Sets

器具セット

Basic Reconstructive Surgery Set
(round handle)

The Basic Reconstructive Surgery Set consists of an instrument box, a rack with six round handle instruments, one flat handle dilator, one flat handle clamp applying forceps and one clamp box with three approximator micro clamps and three pair of single micro clamps.

This set can be supplemented with a second rack for another eight instruments at most. If so the instrument case ICH-1323-0, Art.-No. 00185 is used.

再健手術用基本セット（丸柄）

再健手術用基本セットは、器具収納箱、収納ラック、６本の丸柄の器具、１本の平柄の拡張器、1本の平柄のクランプ用鑷子および３個のアプロキシメータークランプと３組のマイクロクランプを入れたクランプボックスで構成されています。

このセットは、更に8本の器具が収納できるラックを追加することができます。
その場合は、収納ケースICH-1323-0（Art.-No. 00185）を使用します。

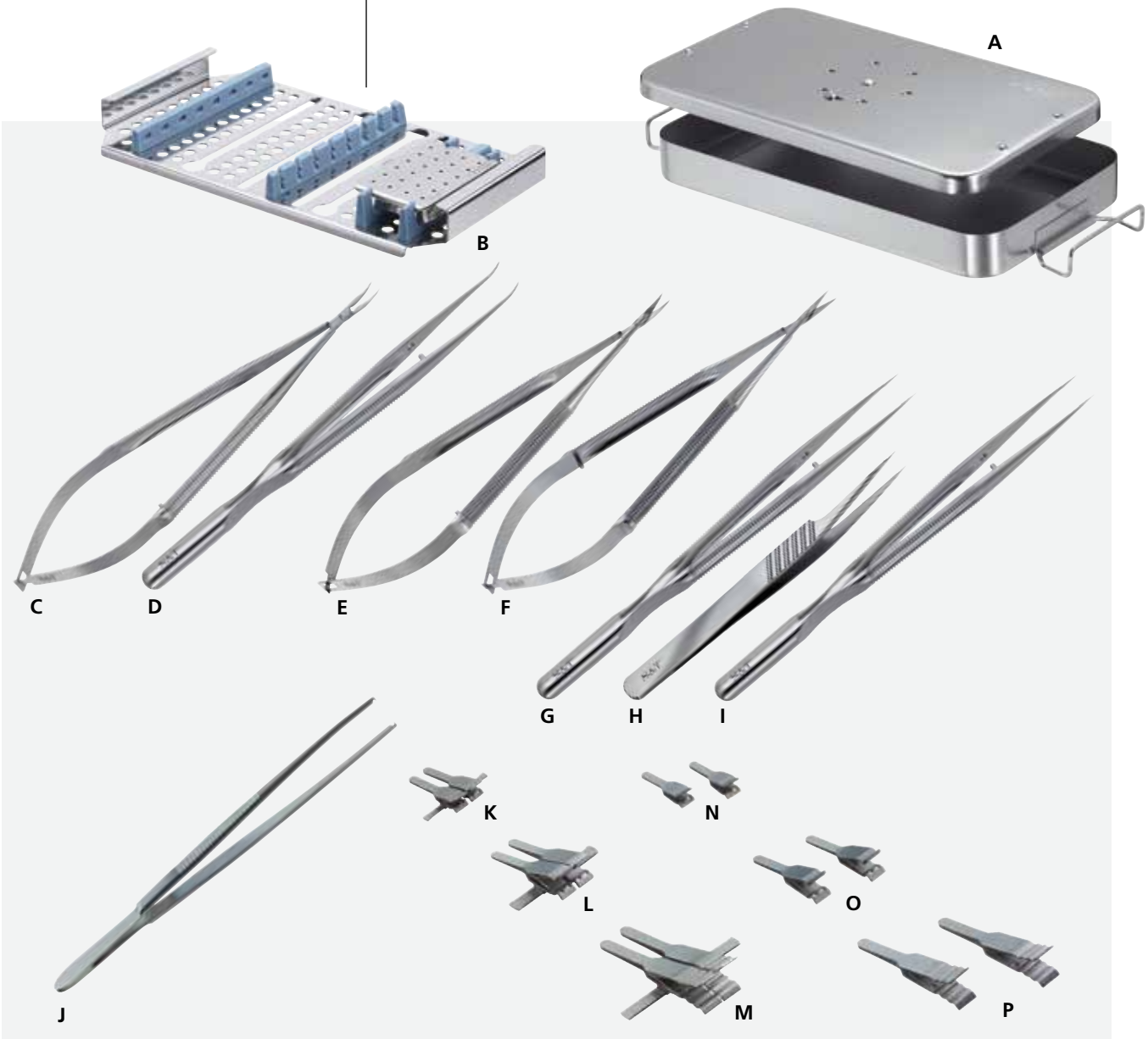

S&T® Basic Reconstructive Surgery Set Round Handle 再健手術用基本セット（丸柄）

	Description 製　品	Remarks 備　考	Dimensions 寸　法	Art. Code 製品コード	Art. No. 製品番号
	Complete Set セット			**RBR-SET**	00771
A	1 Instrument case 収納ケース　1 個	8-instrument case ８本の器具が収納可能	13 x 23 x 2.5 cm	**ICL-1323-0**	00075
B	1 Instrument rack 収納ラック　1 個	for 8 instruments with clamp box CB-1 クランプボックスCB1付で８本の器具に対応		**ICI-15.A**	01077
C	1 Needleholder ニードルホルダー　1本	round handle, Ø-handle 8 mm, curved 丸柄（8㎜巾）、曲	Ø-Tip 0.40 先端径0.40mm 15 cm long 全長15cm	**B-15-8**	00552
D	1 Needleholder Forceps ニードルホルダー　1本	Balanced Line, round handle Ø 8 mm, curved バランスライン、丸柄（8㎜巾）、曲	Ø-Tip 0.40 先端径0.40mm 15 cm long 全長15cm	**NHF-15 RM-8**	00167
E	1 Dissection scissors 剥離剪刀　1本	round handle, Ø-handle 8 mm, curved 丸柄（8㎜巾）、曲	blades 12 mm 刃長 12 mm 15 cm long 全長 15 cm	**SDC-15 R-8**	00094
F	1 Adventitia scissors 外膜用剪刀	round handle, Ø-handle 8 mm, straight 丸柄（8㎜巾）、直	blades 12 mm 刃長 12 mm 15 cm long 全長 15 cm	**SAS-15 R-8**	00102
G	1 Forceps, Balanced Line 鑷子　1本	round handle, Ø-handle 8 mm, straight, Plateau 丸柄（9㎜巾）、直、プラトー	Ø-Tip 0.30, 先端径0.30mm 15 cm long 全長 13.5 cm	**FRS-15 RM-8**	00165
H	1 Vessel dilator, Classic Line 血管拡張器　1本	flat handle 9 mm wide, angulated 10° 平柄（9㎜巾）、角度10°	Ø-Tip 0.30 先端径0.30mm 11 cm long 全長 11 cm	**D-5a.3**	00124
I	1 Fixation forceps, Balanced Line 固定鑷子　1 本	by Pierse, round handle, Ø-handle 8 mm, straight 丸柄（9㎜巾）、直、ピアス	Ø-Tip 0.30 先端径0.30mm 15 cm long 全長 15 cm	**FRSP-15 RM-8**	00241
J	1 Clamp applying forceps クランプ用鑷子	for clamp sizes B-1, B-2, B-3, without lock クランプB1,B2,B3に対応、ロックなし	13 cm long 全長 13 cm	**CAF-4**	00072
K	1 Acland®-Approximator Aclandアプロキシメータークランプ　1個	matte 艶消し仕様	11 x 12 mm 11 x 12 mm	**ABB-22V**	00416
L	1 Acland®-Approximator Aclandアプロキシメータークランプ　1個	matte 艶消し仕様	17 x 17 mm 17 x 17 mm	**ABB-33V**	00418
M	1 Acland®-Approximator Aclandアプロキシメータークランプ　1個	matte 艶消し仕様	24 x 23 mm 24 x 23 mm	**HD-D**	00326
N	2 Acland®-Single clamps Aclandアプロキシメータークランプ　2個	matte 艶消し仕様	11 x 3 mm 11 x 3 mm	**B-2V**	00398
O	2 Acland®-Single clamps Aclandアプロキシメータークランプ　2個	matte 艶消し仕様	17 x 3 mm 17 x 3 mm	**B-3V**	00400
P	2 Acland®-Single clamps Aclandアプロキシメータークランプ　2個	matte 艶消し仕様	24 x 4 mm 24 x 4 mm	**HD-S**	00325

All S&T® instrument sets are specified according to these guide lines

- highest flexibility available
- range of instruments covers all standard situations
- selection under economic aspects

すべてのS&T®製品の器具セットは、以下に従って明記されています。

最高の柔軟性があります
各器具は標準的なすべての状況をカバーしています
経済性を考慮しています

S&T®

Instrument Sets
器具セット

Perforator Flap Set by Blondeel
(round handle)

This set is designed according to the specifications of Professor Phillip Blondeel. It is especially suited for work on perforator flaps or in other extremely fine procedures.

Prof. Dr. Phillip N. Blondeel, Gent University Hospital, Gent, Belgium

Blondeel氏穿通枝皮弁セット（丸柄）

このセットは、Phillip Blondeel 教授の仕様に基づいて設計されています。これは、穿通枝皮弁または他の精密な処置作業に特に適しています。

Phillip N. Blondeel教授、ゲント大学病院、ゲント、ベルギー

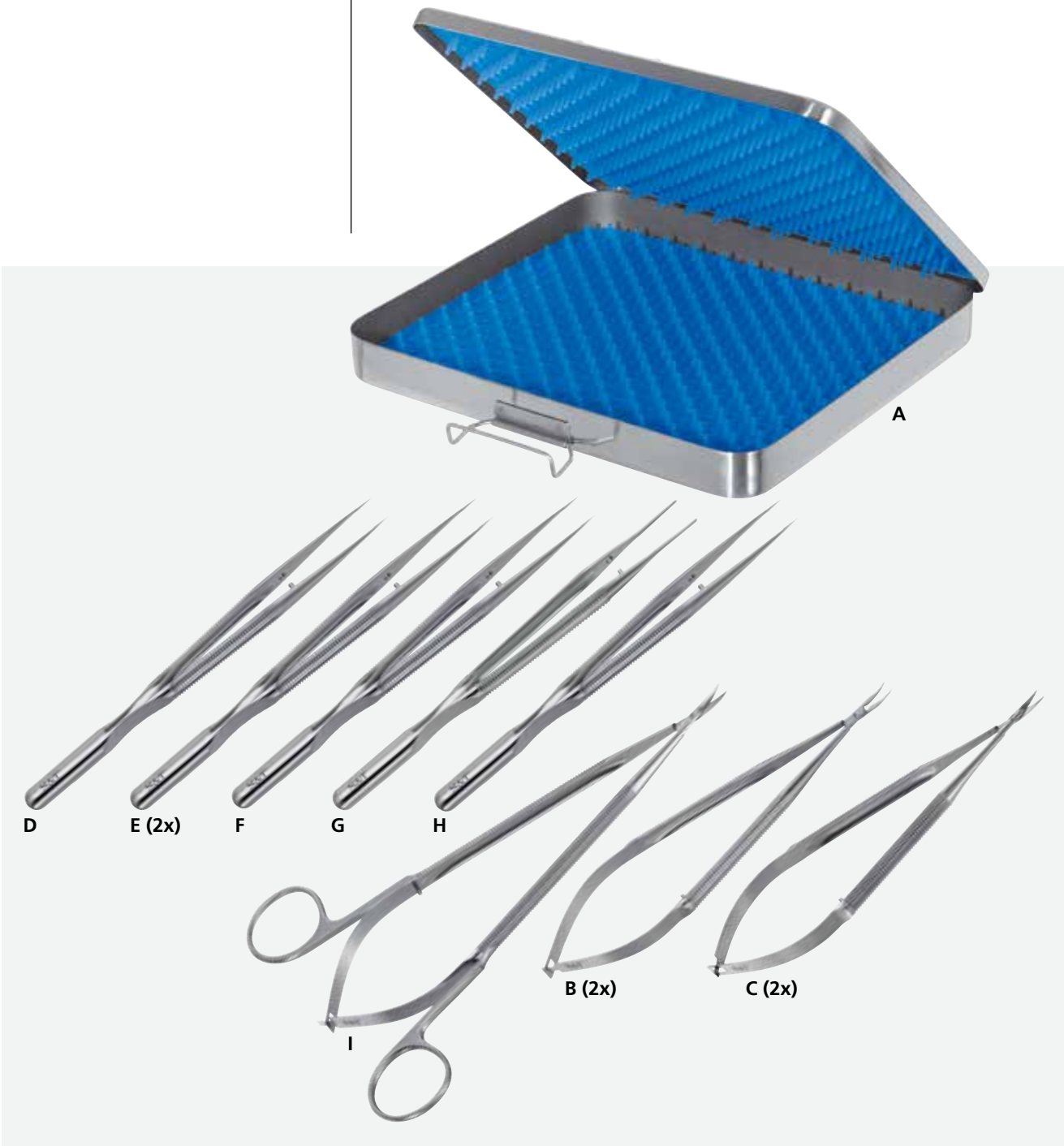

S&T® Perforator Flap Set by Blondeel Round Handle　Blondeel氏穿通枝皮弁セット（丸柄）

	Description 製　品	Remarks 備　考	Dimensions 寸　法	Art. Code 製品コード	Art. No. 製品番号
	Complete Set セット			**ISB-SET**	00664
A	1 Instrument case 収納ケース　1 個	16-instrument case with silicone finger-mat 16本の器具が収納可能、シリコンマット付	23 x 26.5 x 2.5 cm	**ICFM-2326.A**	01492
B	2 Needleholder ニードルホルダー　2本	round handle, Ø-handle 8 mm, curved 丸柄（8㎜径）、曲	Ø-Tip 0.20　15 cm long 先端径0.20mm　全長15cm	**B-15-8.2**	00730
C	2 Dissection scissors 剥離剪刀　2本	round handle, Ø-handle 8 mm, curved 丸柄（8㎜径）、曲	blades 12 mm　15 cm long 刃長 12 mm　全長 15 cm	**SDC-15 R-8S**	00764
D	1 Forceps, Balanced Line 鑷子　1本	round handle, Ø-handle 8 mm, straight, Plateau 丸柄（8㎜径）、直、プラトー	Ø-Tip 0.10　15 cm long 先端径0.10mm　全長15cm	**FRS-15 RM-8.1**	00762
E	2 Forceps, Balanced Line 鑷子　2本	round handle, Ø-handle 8 mm, straight, Plateau 丸柄（8㎜径）、直、プラトー	Ø-Tip 0.30　15 cm long 先端径0.30mm　全長15cm	**FRS-15 RM-8**	00165
F	1 Fixation forceps, Balanced Line 固定鑷子　1 本	by Pierse, round handle, Ø-handle 8 mm, straight 丸柄（8㎜径）、直、ピアス	Ø-Tip 0.30　15 cm long 先端径0.30mm　全長15cm	**FRSP-15 RM-8**	00241
G	1 Forceps, Balanced Line 鑷子　1本	by DeBakey, round handle Ø 8 mm, straight, atraumatic 丸柄（8㎜径）、直、アトラウマティック、ドベイキー	Ø-Tip 1.10　15 cm long 先端径0.10mm　全長15cm	**FRS-15 RM-8 AT**	00672
H	1 Forceps, Balanced Line 鑷子　1本	round handle, Ø-handle 8 mm, straight, Crystal, Plateau 丸柄（8㎜径）、直、クリスタルプラトー	Ø-Tip 0.30　15 cm long 先端径0.30mm　全長15cm	**FRS-15 RM-8 TC**	00761
I	1 Dissection scissors 剥離剪刀　1本	round handle, Ø-handle 8 mm, curved 丸柄（8㎜径）、曲	blades 15 mm　18 cm long 刃長 15 mm　全長 18 cm	**SDC-18 R-8-2R**	00657

All S&T® instrument sets are specified according to these guide lines
- highest flexibility available standard situations
- selection under economic aspects

すべてのS&T®製品の器具セットは、以下に従って明記されています。

最高の柔軟性があります
各器具は標準的なすべての状況をカバーしています
経済性を考慮しています

Scissors by Blondeel

These scissors were designed by Professor Phillip Blondeel for use in breast reconstruction utilizing a perforator flap. While the ring handle configuration makes these suitable as preparation scissors for fine structures, the round handle, spring instrument configuration, with the curved blades, is extremely useful for fine trimming and dissection work. This instrument will perform tasks for which you might normally need different instruments.

Prof. Dr. Phillip N. Blondeel, Gent University Hospital, Gent, Belgium

Blondeel氏　剪刀

これらの剪刀は、穿孔器皮弁を利用する乳房再建に使用するためにPhillip Blondeel教授によって設計されました。環状柄の構成で細かい構造物のための剪刀として適している一方、湾曲した刃を有する丸柄のバネ式器具の構成は、細かいトリミングおよび剥離作業に非常に有用です。この器具は、通常では別の器具が必要になる様な作業にも有用です。

Phillip N. Blondeel教授、ゲント大学病院、ゲント、ベルギー

S&T®

Instrument Sets
器具セット

Combined Basic Hand- and Reconstructive Surgery Set
(flat handle)

基本手術及び再手術用セット（平柄）

The set consists of an instrument rack with nine flat handle instruments, one clamp box with three approximator micro clamps and three pair of single micro clamps and one silicone rubber finger mat.

このセットは、9本の平柄の器具、3個のアプロキシメータークランプと3組のマイクロクランプ、1枚のシリコン製緩衝材が付いたクランプボックスで構成されています。

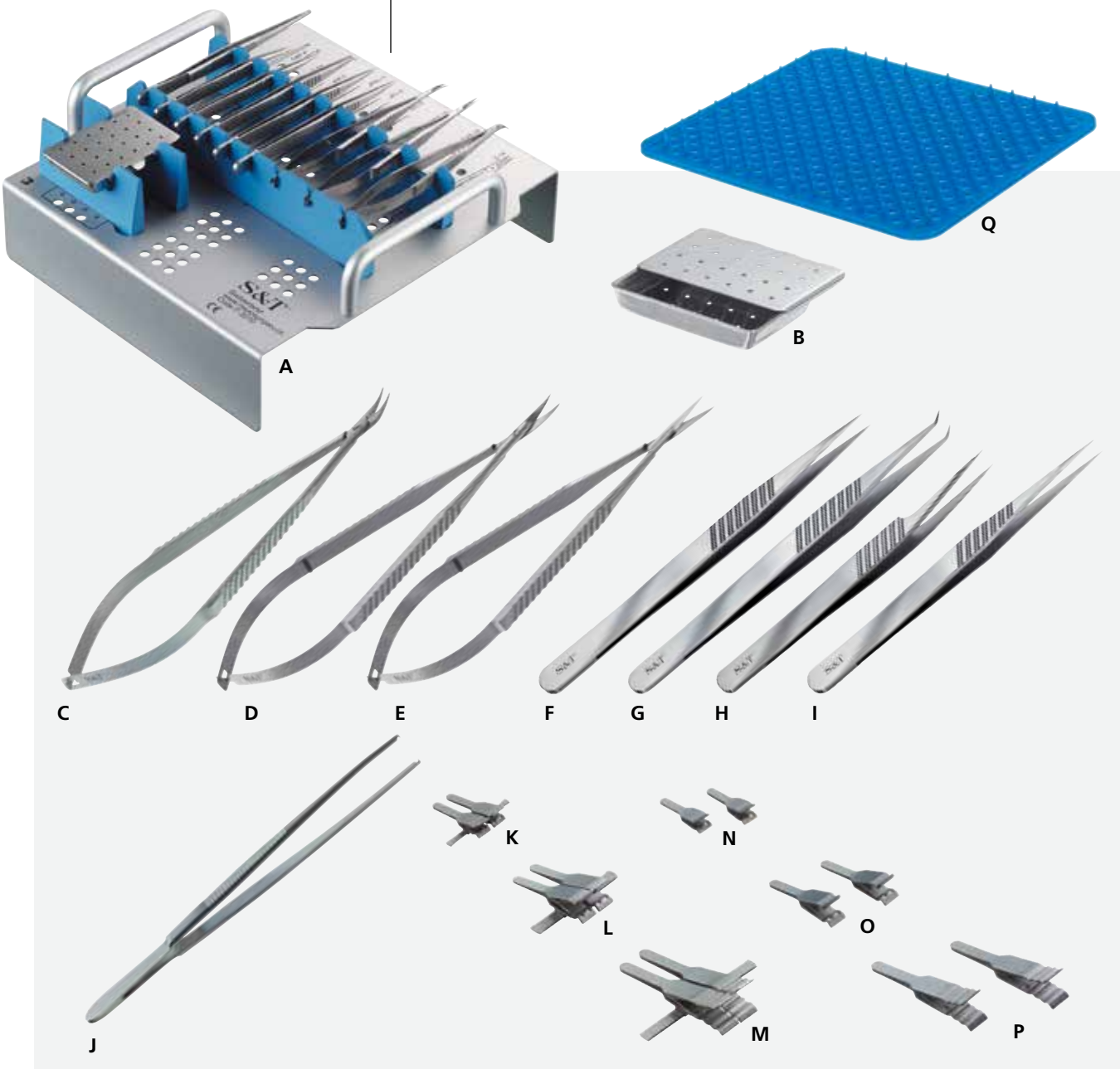

S&T® Microset F Combined Basic Hand- and Reconstructive Surgery Set Flat Handle
基本手術及び再手術用セット（平柄）

	Description 製　品	Remarks 備　考	Dimensions 寸　法	Art. Code 製品コード	Art. No. 製品番号
	Complete Set セット			**FHR-SET**	00794
A	1 Instrument rack 収納ラック　1 個	for 9 instruments and 1 clamp box CB-1 クランプボックスCB1付で9本の器具が収納可能	24.5 x 23.8 x 9.5 cm	**F-3010**	00774
B	1 Clamp Box クランプ箱　1個		7.0 x 4.5 cm	**CB-1**	00080
C	1 Needleholder ニードルホルダー　1本	flat handle 8 mm wide, curved 平柄（8㎜巾）、曲	Ø-Tip 0.40 14 cm long 先端径0.40mm 全長14cm	**C-14**	00088
D	1 Dissecting scissors 剥離剪刀　1本	flat handle 8 mm wide, curved 平柄（8㎜巾）、曲	blades 19 mm 15 cm long 刃長 19 mm 全長 15 cm	**SDC-15**	00091
E	1 Adventitia scissors 外膜用剪刀	flat handle 8 mm wide, straight 平柄（8㎜巾）、直	blades 19 mm 15 cm long 刃長 19 mm 全長 15 cm	**SAS-15**	00099
F	2 Forceps, Classic Line 鑷子　2本	flat handle 9 mm wide, straight 平柄（9㎜巾）、直、プラトー	Ø-Tip 0.30 13.5 cm long 先端径0.30mm 全長 13.5 cm	**JFL-3**	00112
G	1 Forceps, Classic Line 鑷子　1本	flat handle 9 mm wide, angulated 45° 平柄（9㎜巾）、角度45°	Ø-Tip 0.30 13.5 cm long 先端径0.30mm 全長 13.5 cm	**JFAL-3**	00114
H	1 Vessel dilator, Classic Line 血管拡張器　1本	flat handle 9 mm wide, angulated 10° 平柄（9㎜巾）、角度10°	Ø-Tip 0.30 11 cm long 先端径0.30mm 全長 11 cm	**D-5a.3**	00124
I	1 Fixation forceps, Classic Line 固定鑷子　1 本	by Pierse, flat handle 9 mm wide, straight 平柄（9㎜巾）、直、ピアス	Ø-Tip 0.30 12 cm long 先端径0.30mm 全長 12 cm	**JFP-3**	00122
J	1 Clamp applying forceps クランプ用鑷子	for clamp sizes B-1, B-2, B-3, without lock クランプB1,B2,B3に対応、ロックなし	13 cm long 全長 13 cm	**CAF-4**	00072
K	1 Acland®-Approximator Acland®アプロキシメータークランプ　1個	matte 艶消し仕様	11 x 12 mm 11 x 12 mm	**ABB-22V**	00416
L	1 Acland®-Approximator Acland®アプロキシメータークランプ　1個	matte 艶消し仕様	17 x 17 mm 17 x 17 mm	**ABB-33V**	00418
M	1 Acland®-Approximator Acland®アプロキシメータークランプ　1個	matte 艶消し仕様	24 x 23 mm 24 x 23 mm	**HD-D**	00326
N	2 Acland®-Single clamps Acland®アプロキシメータークランプ　2個	matte 艶消し仕様	11 x 3 mm 11 x 3 mm	**B-2V**	00398
O	2 Acland®-Single clamps Acland®アプロキシメータークランプ　2個	matte 艶消し仕様	17 x 3 mm 17 x 3 mm	**B-3V**	00400
P	2 Acland®-Single clamps Acland®アプロキシメータークランプ　2個	matte 艶消し仕様	24 x 4 mm 24 x 4 mm	**HD-S**	00325
Q	1 Silicone rubber finger mat シリコンラバーマット		254 x 254 mm 254 x 254 mm	**FM-3010**	00796

In cooperation with leading hand and reconstructive micro surgeons we have defined two comprehensive standard sets, one comprised of roundhandle and one of flat handle instruments. The silicone instrument rack is formed in such a way as to ensure that instruments securely held in place, even if the rack is turned upside down. Designed to **fit any standard sterilization container 300 x 300 mm with a minimum height of 100 mm**. There is enough space underneath the rack to comfortably store all individually assorted instruments you might prefer on a silicone finger mat.

マイクロサージャリーによるハンド手術および再建手術に係わる著名な医師と共に丸柄及び平柄の標準的なセットを用意しました。
シリコン製のラックは、ラックを逆さまにしても器具をしっかりと固定する様に作られています。
標準的な滅菌容器（300 x 300 mm、最小高100 mm）に合うように設計されています。ラックの下には、シリコン製マットの上に適当な器具を収納するための十分なスペースがあります。

S&T®

Instrument Sets
器具セット

Combined Basic Hand- and Reconstructive Surgery Set
(round handle)

基本手術及び再手術用セット（丸柄）

The set consists of an instrument rack with eight round handle instruments, one flat handle clamp applying forceps, one clamp box with three approximator micro clamps and three pair of single micro clamps and one silicone rubber finger mat.

このセットは、8本の丸柄の器具、1本の平柄のクランプ鑷子、3個のアプロキシメータークランプと3組のマイクロクランプ、1枚のシリコン製緩衝材が付いたクランプボックスで構成されています。

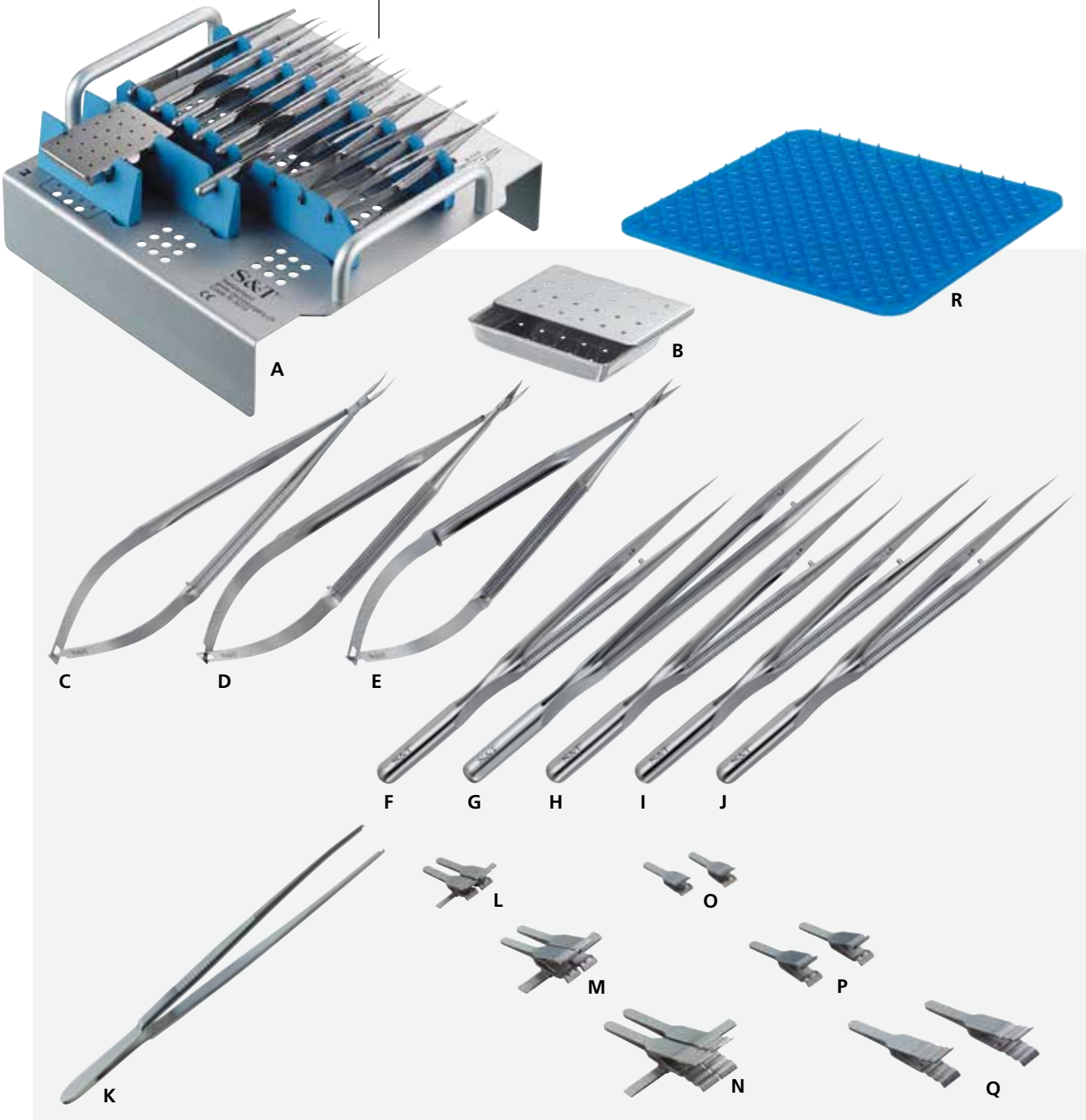

S&T® Microset R Combined Basic Hand- and Reconstructive Surgery Set Round Handle
基本手術及び再手術用セット（丸柄）

	Description 製　品	Remarks 備　考	Dimensions 寸　法	Art. Code 製品コード	Art. No. 製品番号
	Complete Set セット			**RHR-SET**	00795
A	1 Instrument rack 収納ラック　1 個	for 9 instruments and 1 clamp box CB-1 クランプボックスCB1付で9本の器具が収納可能	24.5 x 23.8 x 9.5 cm	**R-3010**	00775
B	1 Clamp Box クランプ箱　1個		7.0 x 4.5 cm	**CB-1**	00080
C	1 Needleholder ニードルホルダー　1本	round handle, Ø-handle 8 mm, curved 丸柄（8㎜巾）、曲	Ø-Tip 0.40 15 cm long 先端径0.40mm 全長15cm	**B-15-8**	00552
D	1 Dissection scissors 剥離剪刀　1本	round handle, Ø-handle 8 mm, curved 丸柄（8㎜巾）、曲	blades 12 mm 15 cm long 刃長 12 mm 全長 15 cm	**SDC-15 R-8**	00094
E	1 Adventitia scissors 外膜用剪刀	round handle, Ø-handle 8 mm, straight 丸柄（8㎜巾）、直	blades 12 mm 15 cm long 刃長 19 mm 全長 15 cm	**SAS-15 R-8**	00102
F	1 Forceps, Balanced Line 鑷子　1本	round handle, Ø-handle 8 mm, straight, Plateau 丸柄（9㎜巾）、直、プラトー	Ø-Tip 0.30, 15 cm long 先端径0.30mm 全長 15 cm	**FRS-15 RM-8**	00165
G	1 Forceps, Balanced Line 鑷子　1本	round handle, Ø-handle 8 mm, straight, Plateau 丸柄（9㎜巾）、直、プラトー	Ø-Tip 0.50, 18 cm long 先端径0.50mm 全長 18 cm	**FRS-18 RM-8**	00235
H	1 Forceps, Balanced Line 鑷子　1本	round handle, Ø-handle 8 mm, curved 丸柄（9㎜巾）、曲	Ø-Tip 0.30, 15 cm long 先端径0.30mm 全長 15 cm	**FRC-15 RM-8**	00166
I	1 Vessel dilator, Balanced Line 血管拡張器　1本	round handle 8 mm, straight 丸柄（8㎜巾）、直	Ø-Tip 0.30 15 cm long 先端径0.30mm 全長 15 cm	**FRS-15 RM-8d.3**	00590
J	1 Fixation forceps, Balanced Line 固定鑷子　1 本	by Pierse, round handle, Ø-handle 8 mm, straight 丸柄（8㎜巾）、直、ピアス	Ø-Tip 0.30 15 cm long 先端径0.30mm 全長 15 cm	**FRSP-15 RM-8**	00241
K	1 Clamp applying forceps クランプ用鑷子	for clamp sizes B-1, B-2, B-3, without lock クランプB1,B2,B3に対応、ロックなし	13 cm long 全長 13 cm	**CAF-4**	00072
L	1 Acland®-Approximator Aclandアプロキシメータークランプ　1個	matte 艶消し仕様	11 x 12 mm 11 x 12 mm	**ABB-22V**	00416
M	1 Acland®-Approximator Aclandアプロキシメータークランプ　1個	matte 艶消し仕様	17 x 17 mm 17 x 17 mm	**ABB-33V**	00418
N	1 Acland®-Approximator Aclandアプロキシメータークランプ　1個	matte 艶消し仕様	24 x 23 mm 24 x 23 mm	**HD-D**	00326
O	2 Acland®-Single clamps Aclandアプロキシメータークランプ　2個	matte 艶消し仕様	11 x 3 mm 11 x 3 mm	**B-2V**	00398
P	2 Acland®-Single clamps Aclandアプロキシメータークランプ　2個	matte 艶消し仕様	17 x 3 mm 17 x 3 mm	**B-3V**	00400
Q	2 Acland®-Single clamps Aclandアプロキシメータークランプ　2個	matte 艶消し仕様	24 x 4 mm 24 x 4 mm	**HD-S**	00325
R	1 Silicone rubber finger mat シリコンラバーマット		254 x 254 mm 254 x 254 mm	**FM-3010**	00796

In cooperation with leading hand and reconstructive micro surgeons we have defined two comprehensive standard sets, one comprised of roundhandle and one of flat handle instruments. The silicone instrument rack is formed in such a way as to ensure that instruments securely held in place, even if the rack is turned upside down. Designed to **fit any standard sterilization container 300 x 300 mm with a minimum height of 100 mm**. There is enough space underneath the rack to comfortably store all individually assorted instruments you might prefer on a silicone finger mat.

マイクロサージャリーによるハンド手術および再建手術に係わる著名な医師と共に丸柄及び平柄の標準的なセットを用意しました。
シリコン製のラックは、ラックを逆さまにしても器具をしっかりと固定する様に作られています。
標準的な滅菌容器（300 x 300 mm、最小高100 mm）に合うように設計されています。ラックの下には、シリコン製マットの上に適当な器具を収納するための十分なスペースがあります。

S&T®

Notes

ノート